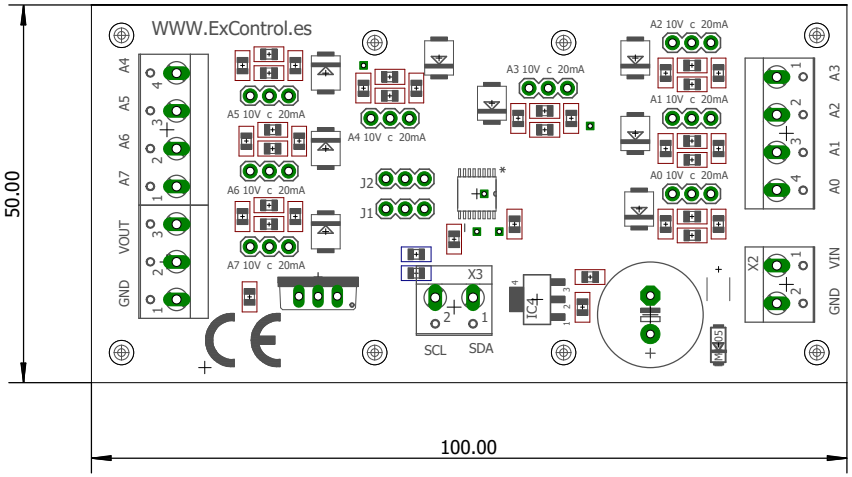
WWW.ExControl.es
A4
A5
A6
A7
VOUT
GND
A5 10V c 20mA
A6 10V c 20mA
A7 10V c 20mA
A4 10V c 20mA
A3 10V c 20mA
A2 10V c 20mA
A1 10V c 20mA
A0 10V c 20mA
J2
J1
X3
SCL
SDA
IC4
X2
VIN
GND
A3
A2
A1
A0
50.00
100.00